女子ダブルス

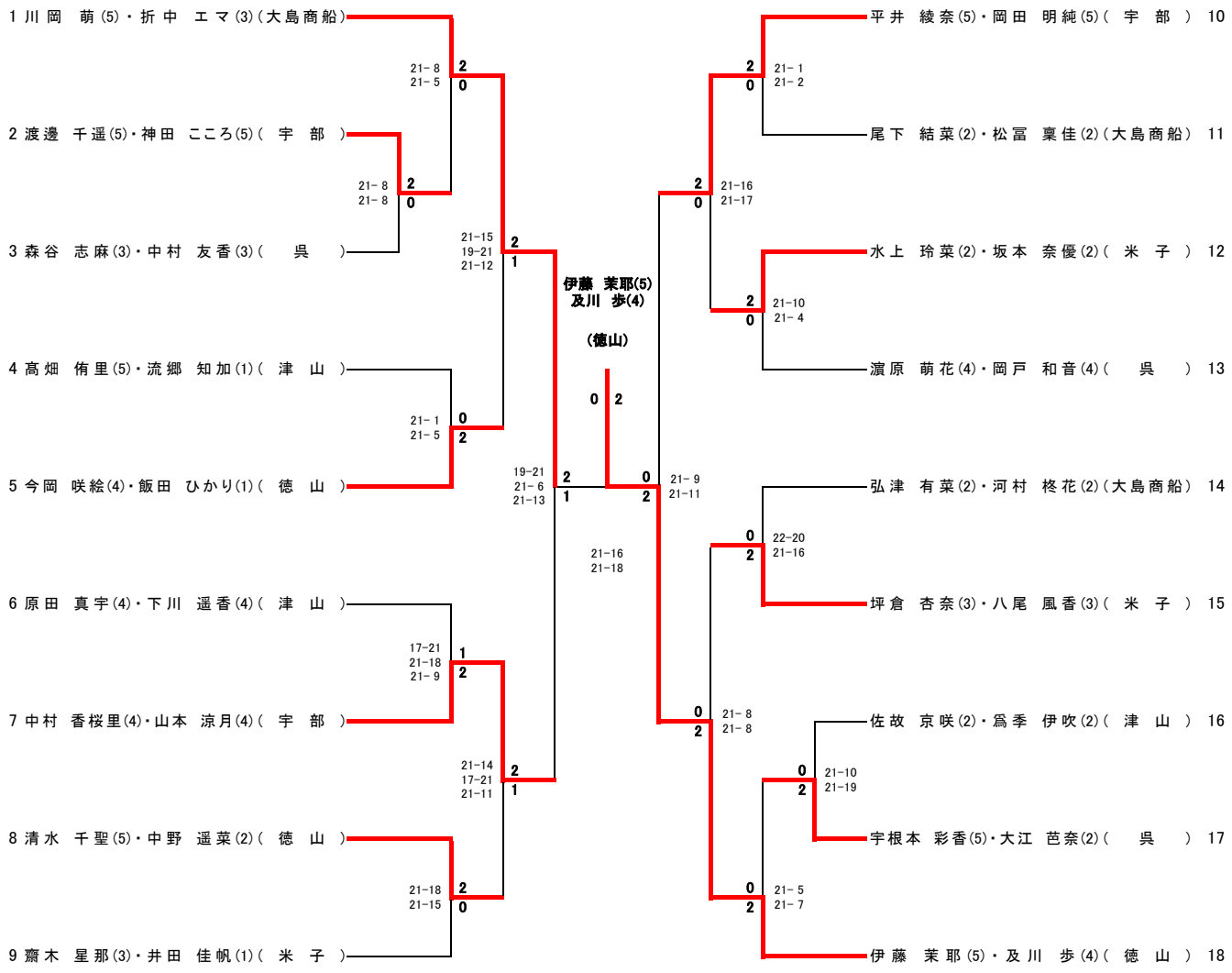
1 川岡　萌(5)・折中　エマ(3)(大島商船)
2 渡邊　千遥(5)・神田　こころ(5)(　宇　部　)
3 森谷　志麻(3)・中村　友香(3)(　呉　)
4 高畑　侑里(5)・流郷　知加(1)(　津　山　)
5 今岡　咲絵(4)・飯田　ひかり(1)(　徳　山　)
6 原田　真宇(4)・下川　遥香(4)(　津　山　)
7 中村　香桜里(4)・山本　涼月(4)(　宇　部　)
8 清水　千聖(5)・中野　遥菜(2)(　徳　山　)
9 齋木　星那(3)・井田　佳帆(1)(　米　子　)
21-8 21-5 2 0
21-8 21-8 2 0
21-15 19-21 21-12 2 1
21-1 21-5 0 2
17-21 21-18 21-9 1 2
21-14 17-21 21-11 2 1
21-18 21-15 2 0
19-21 21-6 21-13 2 1
伊藤　茉耶(5)
及川　歩(4)
(徳山)
0 2
21-16 21-18
0 2 21-9 21-11
2 0 21-1 21-2
2 0 21-16 21-17
2 0 21-10 21-4
0 2 22-20 21-16
0 2 21-8 21-8
0 2 21-10 21-19
0 2 21-5 21-7
平井　綾奈(5)・岡田　明純(5)(　宇　部　) 10
尾下　結菜(2)・松冨　稟佳(2)(大島商船) 11
水上　玲菜(2)・坂本　奈優(2)(　米　子　) 12
濵原　萌花(4)・岡戸　和音(4)(　呉　) 13
弘津　有菜(2)・河村　柊花(2)(大島商船) 14
坪倉　杏奈(3)・八尾　風香(3)(　米　子　) 15
佐故　京咲(2)・爲季　伊吹(2)(　津　山　) 16
宇根本　彩香(5)・大江　芭奈(2)(　呉　) 17
伊藤　茉耶(5)・及川　歩(4)(　徳　山　) 18