第59回中国地区高等専門学校体育大会　　令和5年7月8･9日　こざかなくんスポーツパークびんご チャレンジこざかなくんアリーナ
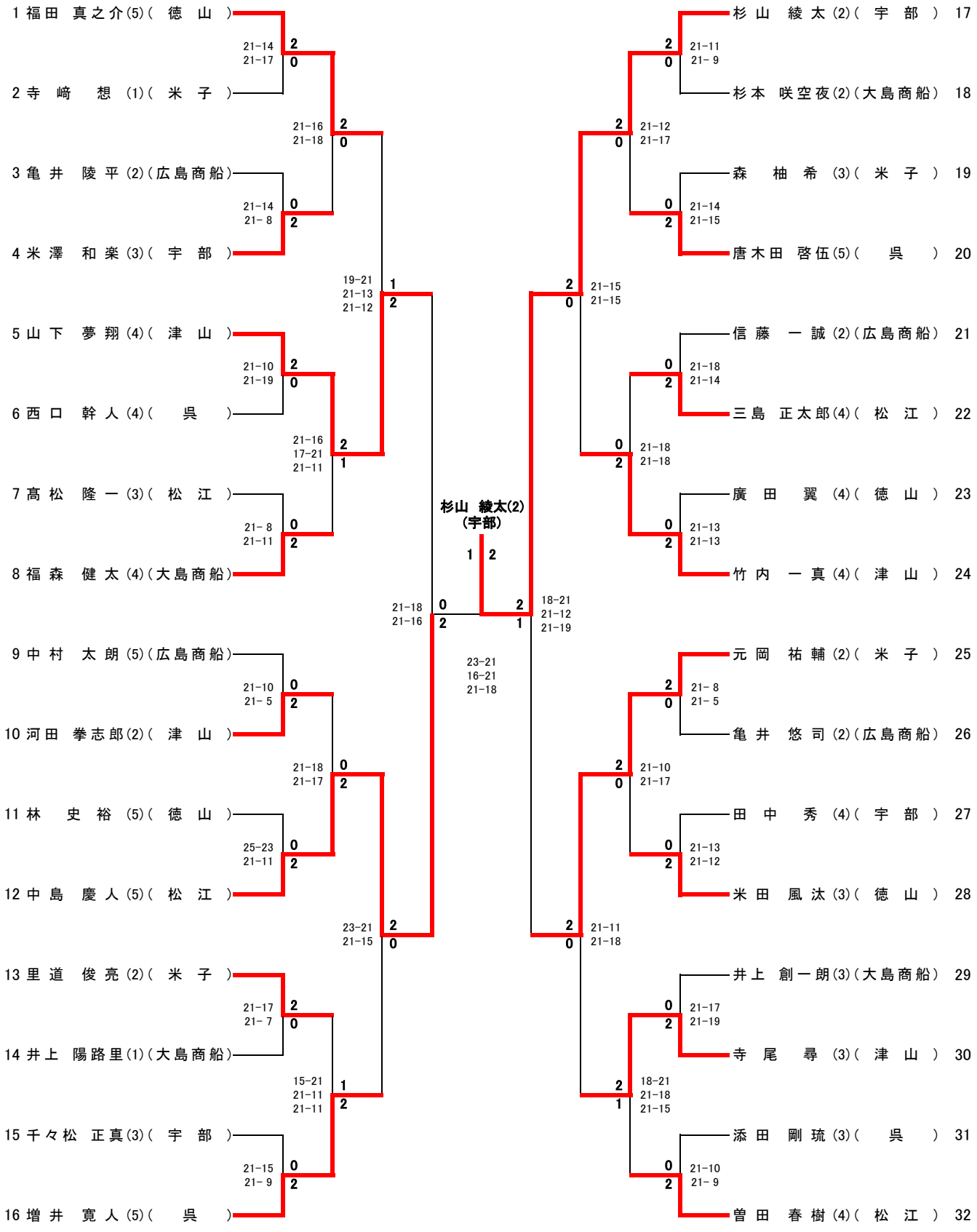
男子シングルス