男子ダブルス

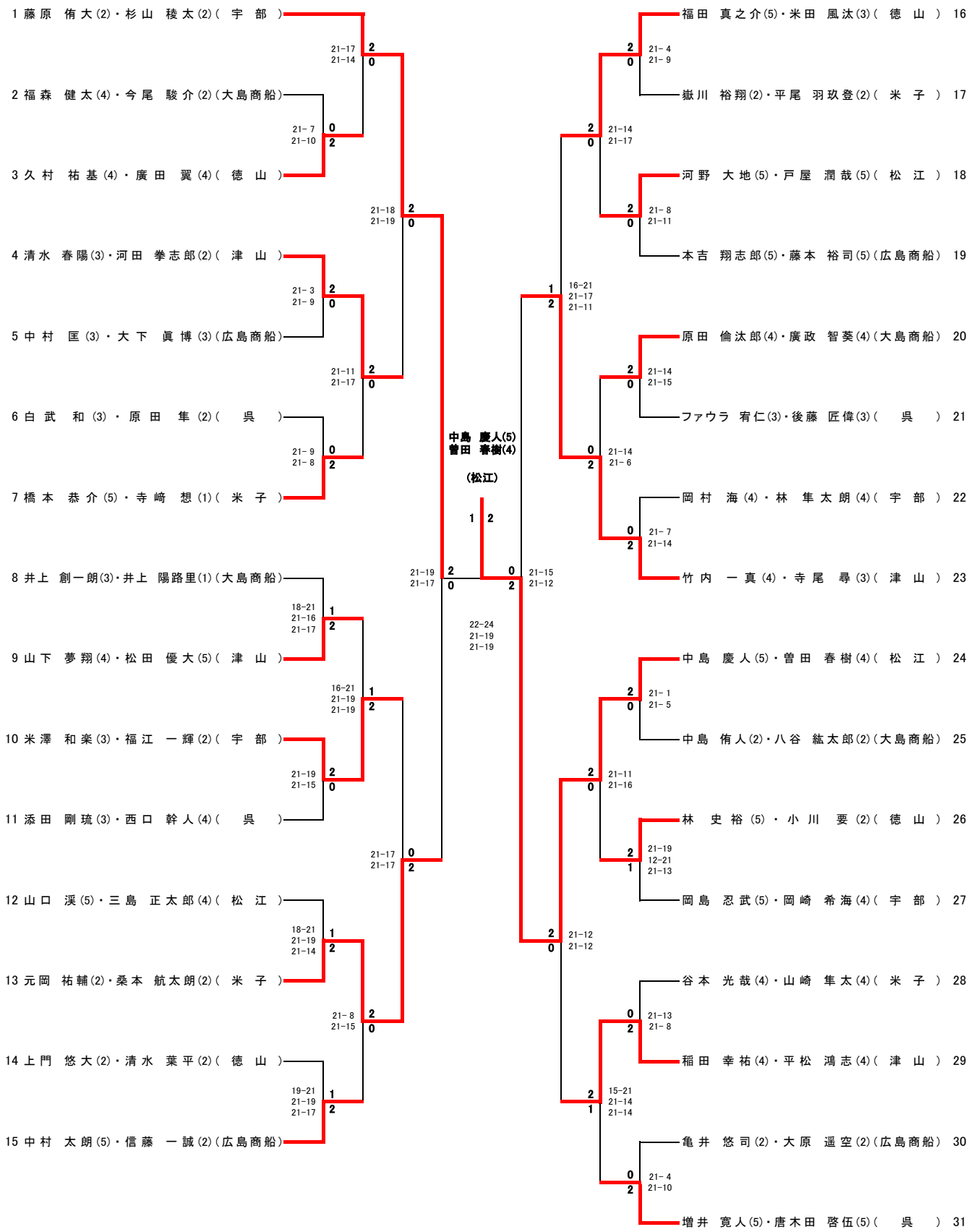
1 藤原 侑大(2)・杉山 稜太(2)(宇 部)
2 福森 健太(4)・今尾 駿介(2)(大島商船)
3 久村 祐基(4)・廣田 翼(4)(徳 山)
4 清水 春陽(3)・河田 拳志郎(2)(津 山)
5 中村 匡(3)・大下 眞博(3)(広島商船)
6 白武 和(3)・原田 隼(2)(呉)
7 橋本 恭介(5)・寺崎 想(1)(米 子)
8 井上 創一朗(3)・井上 陽路里(1)(大島商船)
9 山下 夢翔(4)・松田 優大(5)(津 山)
10 米澤 和楽(3)・福江 一輝(2)(宇 部)
11 添田 剛琉(3)・西口 幹人(4)(呉)
12 山口 渓(5)・三島 正太郎(4)(松 江)
13 元岡 祐輔(2)・桑本 航太朗(2)(米 子)
14 上門 悠大(2)・清水 葉平(2)(徳 山)
15 中村 太朗(5)・信藤 一誠(2)(広島商船)
21-17 21-14 2 0
21-7 21-10 0 2
21-18 21-19 2 0
21-3 21-9 2 0
21-11 21-17 2 0
21-9 21-8 0 2
18-21 21-16 21-17 1 2
16-21 21-19 21-19 1 2
21-19 21-15 2 0
21-17 21-17 0 2
18-21 21-19 21-14 1 2
21-8 21-15 2 0
19-21 21-19 21-17 1 2
21-19 21-17 2 0
中島 慶人(5)
曽田 春樹(4)
(松江)
1 2
22-24 21-19 21-19
0 2 21-15 21-12
1 2 16-21 21-17 21-11
2 0 21-14 21-17
2 0 21-14 21-6
2 0 21-12 21-12
福田 真之介(5)・米田 風汰(3)(徳 山) 16
嶽川 裕翔(2)・平尾 羽玖登(2)(米 子) 17
河野 大地(5)・戸屋 潤哉(5)(松 江) 18
本吉 翔志郎(5)・藤本 裕司(5)(広島商船) 19
原田 倫汰郎(4)・廣政 智葵(4)(大島商船) 20
ファウラ 宥仁(3)・後藤 匠偉(3)(呉) 21
岡村 海(4)・林 隼太朗(4)(宇 部) 22
竹内 一真(4)・寺尾 尋(3)(津 山) 23
中島 慶人(5)・曽田 春樹(4)(松 江) 24
中島 侑人(2)・八谷 紘太郎(2)(大島商船) 25
林 史裕(5)・小川 要(2)(徳 山) 26
岡島 忍武(5)・岡崎 希海(4)(宇 部) 27
谷本 光哉(4)・山崎 隼太(4)(米 子) 28
稲田 幸祐(4)・平松 鴻志(4)(津 山) 29
亀井 悠司(2)・大原 遥空(2)(広島商船) 30
増井 寛人(5)・唐木田 啓伍(5)(呉) 31
2 0 21-4 21-9
2 0 21-8 21-11
2 0 21-14 21-15
0 2 21-7 21-14
2 0 21-1 21-5
2 1 21-19 12-21 21-13
0 2 21-13 21-8
0 2 21-4 21-10